Les vérins de la série P sont conçus à partir d'un profil rond de Ø 32 à Ø 63. Ils sont disponibles dans la version de base sans amortissements réglables et sont adaptés pour l'utilisation avec des capteurs magnétiques.

La série P se divise en 4 alésages (en mm): 32 - 40 - 50 - 63

> Tube: acier inoxydable AISI 304.

> Tête: aluminium anodisé (les têtes sont serties).

> Tige: acier chromé C45.

> Goulot de guidage: coussinet en bronze anti-friction fritté.

> Piston: alliage d'aluminium avec anneau de guidage en résine acétalique.

> Joints: polyuréthane (VITON sur demande).

> amortissements réglables en option.

CARACTERISTIQUES TECHNIQUES

Course minimum:	2 mm
Course maximum simple effet (mm):	Ø 32 ÷ 63 = 50
Course maximum double effet (mm):	Ø 32 ÷ 63 = 1000
Fluide:	air filtré, lubrifié ou non
Température d'exercice:	0°C ÷ +80°C (avec air sec -20°C)
Pression de service:	1 ÷ 10 bar

 La société se réserve le droit de modifier à tout moment et sans préavis les cotes d'encombrement qui ne sont données qu'à titre indicatif

COMPOSANTS PNEUMATIQUES

VERINS SERIE P

Détermination de la référence:

P..... .... / .....

- course en mm
- /= simple tige
- alésage en mm
- C = non magnétique
- D = double effet

H = alimentation axiale arrière
E = magnétique
S = simple effet, ressort avant

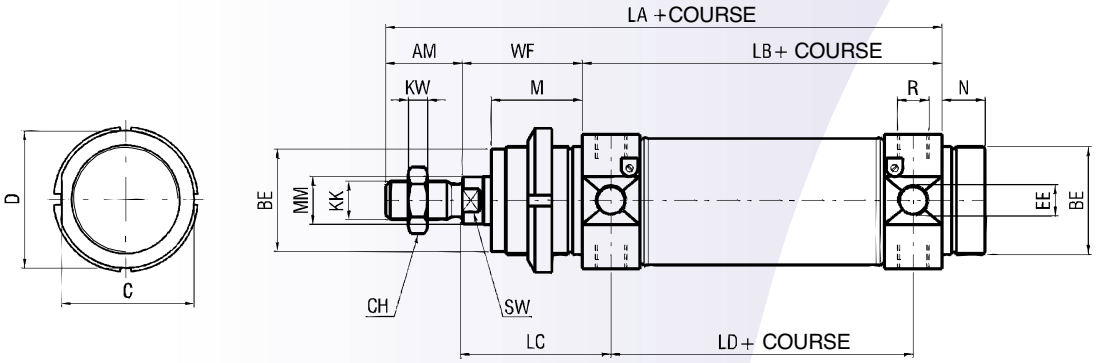

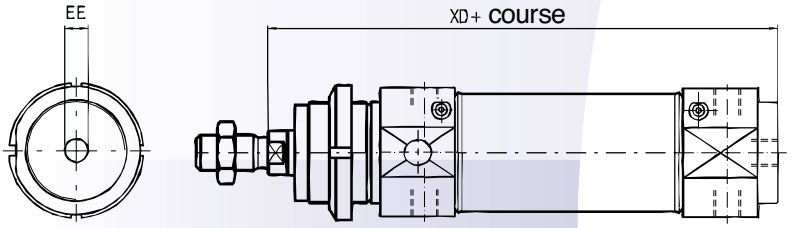

alimentation axiale arrière

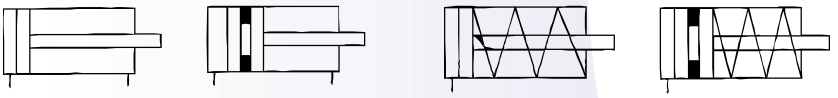

Ø	AM	BE	C	CH	D	EE	KK	KW	LA
32	20	M30x1,5	36,5	17	38	G1/8	M10X1,25	6	154
40	24	M38x1,5	44	19	46	G1/4	M12X1,25	7	182
50	32	M45x1,5	55	24	57	G1/4	M16X1,5	8	202
63	32	M45x1,5	67,5	24	70	G3/8	M16X1,5	8	206

Ø	LB	LC	LD	M	MM	N	R	SW	WF	XD
32	96	47	78	30	12	14	M8x1	10	38	140
40	113	57	89	35	16	16	M10x1	12	45	163
50	120	62	96	38	20	18	M12x1	16	50	176
63	124	63	98	38	20	18	M14x1	24	50	180

COMPOSANTS PNEUMATIQUES

ACCESSOIRES
SERIE P

Disponibles en qualité acier inoxydable AISI 304

PFP: PIEDS / FLASQUES

- corps en acier
- vendus à l'unité

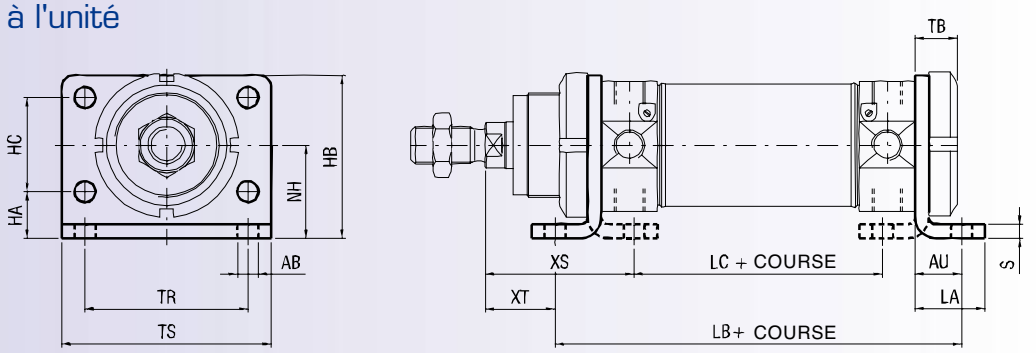

Ref:	Ø	AB	AU	HA	HB	HC	LA	LB	LC	NH	S	TB	TR	TS	XS	XT
PFP32	32	7	14	14	49	28	21	124	76	28	4	14	52	66	48	24
PFP40	40	9	20	18	58	30	30	153	83	33	5	20	60	88	60	25
PFP50	50	9	20	20	70	40	30	160	92	40	6	20	70	90	64	30
PFP63	63	9	20	20	80	50	30	164	96	45	6	20	76	96	64	30

PT: AXES

- corps en acier
- vendus par paire

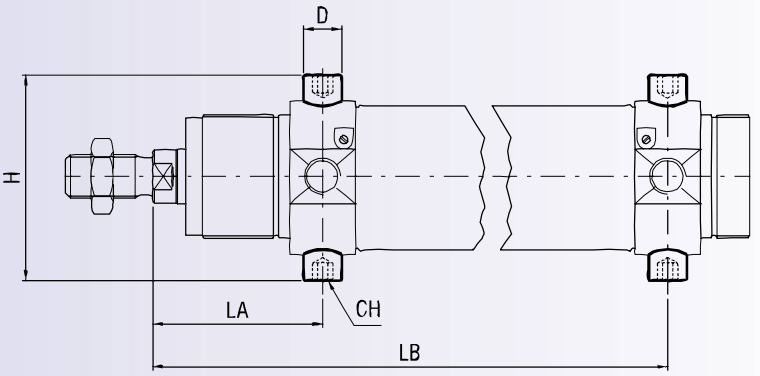

Ref:	Ø	D	H	LA	LB	CH
PT32	32	10	51	47	125	6
PT40	40	12	64	57	146	6
PT50	50	14	75	62	158	6
PT63	63	16	90	63	161	8

La société se réserve le droit de modifier à tout moment et sans préavis les cotes d'encombrement qui ne sont données qu'à titre indicatif

ACCESSOIRES
SERIE P

Disponibles en qualité acier inoxydable AISI 304

PSC: CHARNIERES POSTERIEURES

- corps en acier

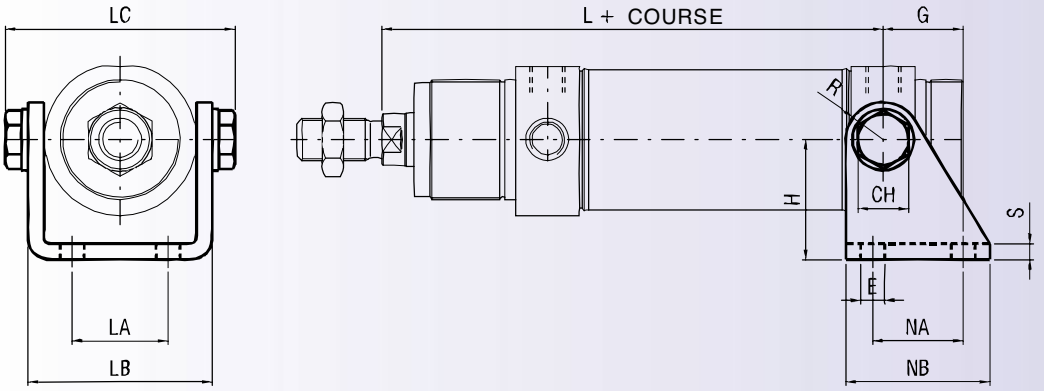

Ref:	Ø	CH	E	G	H	L	LA	LB	LC	NA	NB	R	S
PSC32	32	13	7	20	34	125	20	46,1	58	24	40	8	4
PSC40	40	17	9,5	27	38	146	28	56,1	70	30	50	9,5	5
PSC50	50	19	10	30	44	158	36	69,1	86	34	54	10	6
PSC63	63	19	10	34	50	161	42	82,1	100	35	65	10	6

FF: CHAPES DE TIGE TARAUDEES FEMELLES

clip en acier

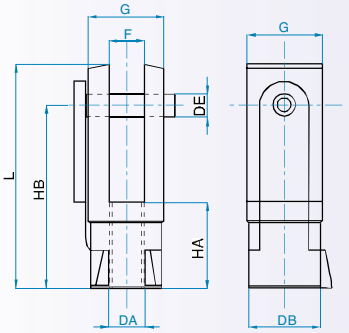

Réf:	Ø	DA	DB	DE	F B12	G	HA	HB	L
FF 10	32	M10x1,25	18	10	10	20	20	40	52
FF 12	40	M12x1,25	20	12	12	24	24	48	62
FF 16	50	M16x1,5	26	16	16	32	32	64	83
FF 16	63	M16x1,5	26	16	16	32	32	64	83